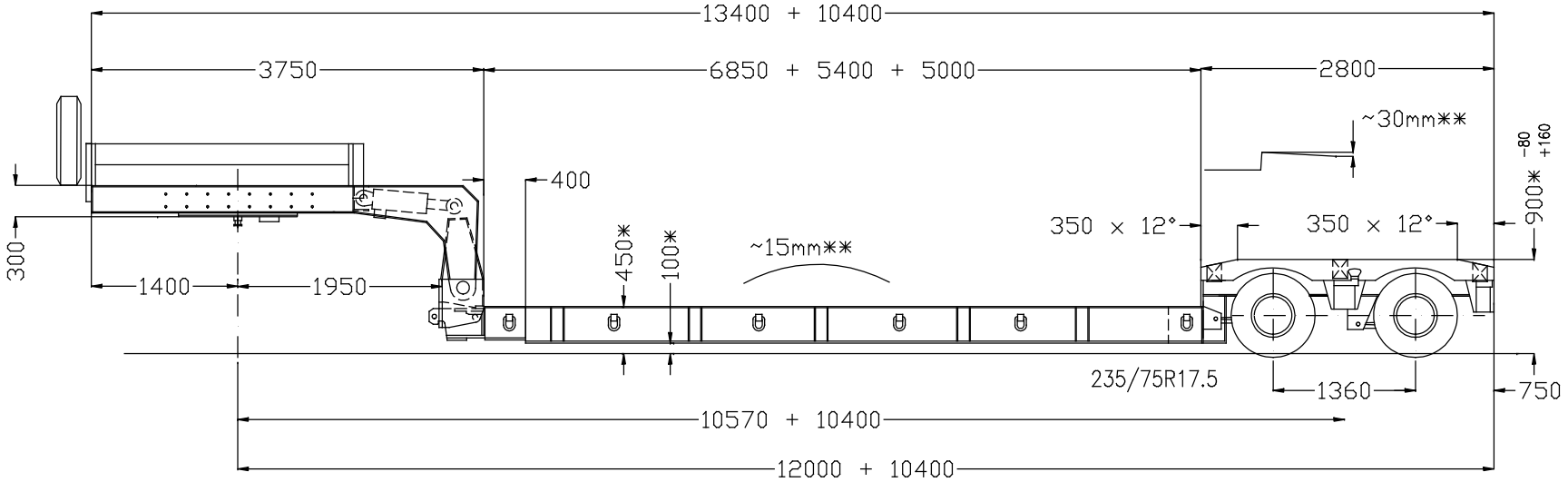

* : beladen/en charge/loaden
** : unbeladen/à vide/unloaden

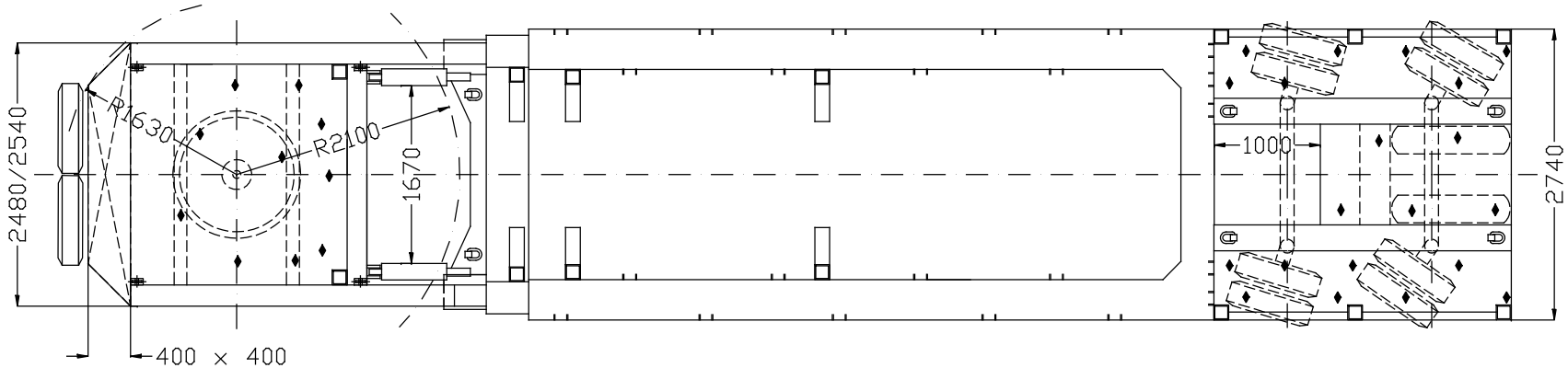

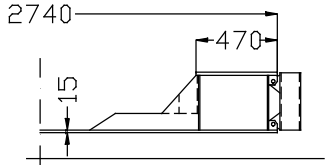

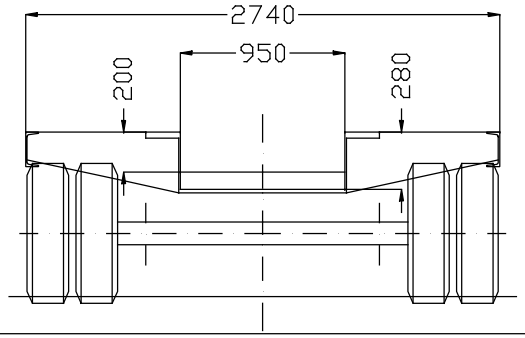

52684		
gez.	19.06.08	H.Luc
gepr.		

Mega-Z-2L-V-KB-AA

18AT-6.85-17.5-2.74 (Boot)

FAYMONVILLE SPECIAL TRAILERS
Schwarzenbach 12
B-4760 BÜLLINGEN
Tel. : ++32/80/640 155
Fax.: ++32/80/640 151

Megamax